heroal

Lebensqualität drinnen wie draußen!

Terrassendächer und Carports CR

SOMMER
Wintergarten·Sommergarten

... draußen und doch drinnen ...

heroal CR

Die Systemlösung für Terrassendach- und Carport-Konstruktionen

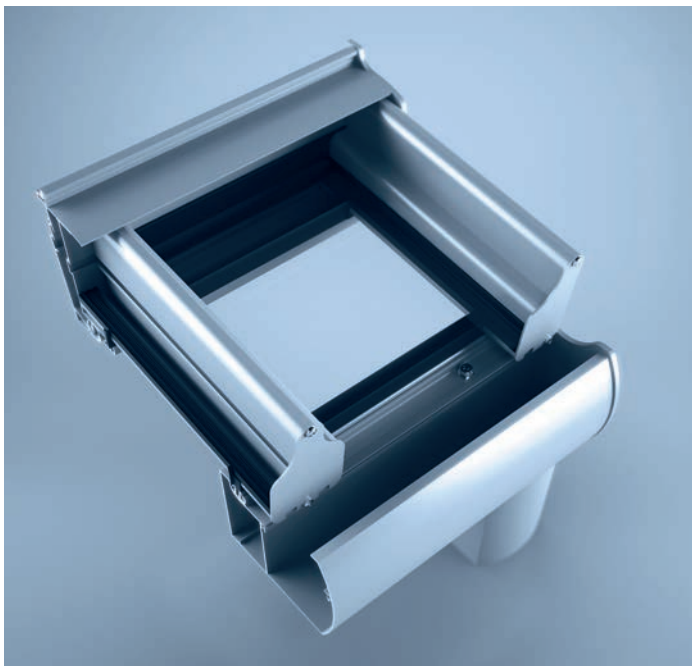

Das System heroal CR für die Realisierung von Terrassendächern und Carports überzeugt durch modernes Softline-Design, Montagefreundlichkeit sowie durch wirtschaftliche und einfache Fertigung. Das umfangreiche heroal Systemzubehör gewährleistet vielfältige Gestaltungsmöglichkeiten und garantiert höchste Systemsicherheit im Hinblick auf Tragfähigkeit und Dichtigkeit.

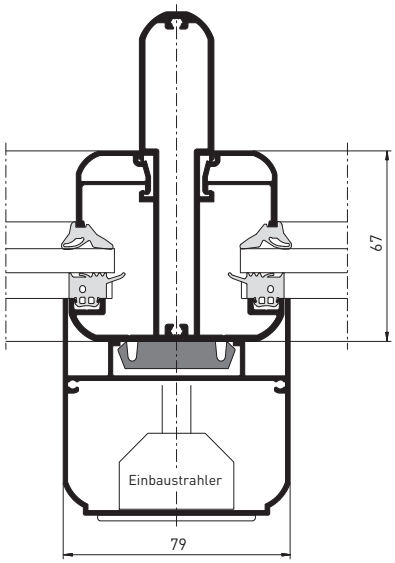

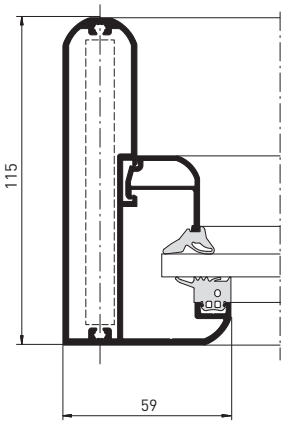

Sparren- und Endsparrenschnitt

Systemmaße und Systemeigenschaften

» hohe Tragfähigkeit durch Stahlarmierung in Sparren und Traufen
» maximale Dachgrößen zwischen zwei Stützen: 5,0 x 6,0 m
» Windlastwiderstand: C2/B3
» für Terrassenbereich: Gezielte Verbesserung der Schallschutzeigenschaften durch zusätzliche Seitenverkleidung möglich
» für Carportbereich: Stabile Aluminium-Konstruktion schützt das Fahrzeug vor witterungsbedingten Schäden

Gestaltungsvarianten und Design

» modernes, rundes Profildesign
» einfache Ausführung ohne Glasleisten mit Wandanschluss und spezieller geprüfter Glashaltesicherung
» anspruchsvolle Ausführung mit gerundeten Glasleisten und Schwenkprofil mit Wandanschluss
» innovative Stützenbefestigung
» Sparren: 70 mm Außenansicht, 75 mm Innenansicht
» Sparrentiefe von 115 mm bis 155 mm
» bewährtes Dichtungssystem
» klipsbares Zusatzprofil ermöglicht Strahlereinbau in die Sparren
» Glasstärke bis 32 mm
» Farbgestaltung mit hochwertiger hwr-Pulverbeschichtung
» Integration der Dachentwässerung in die zweiteilige Stützenverkleidung
» Keine sichtbaren Verschraubungen im Innenbereich

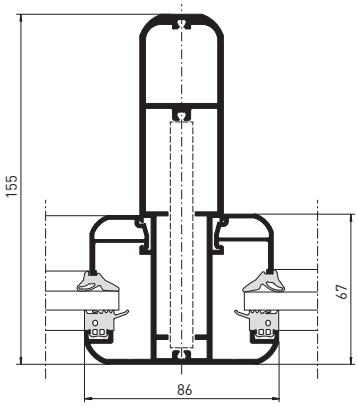

Sparren für große Dachlasten

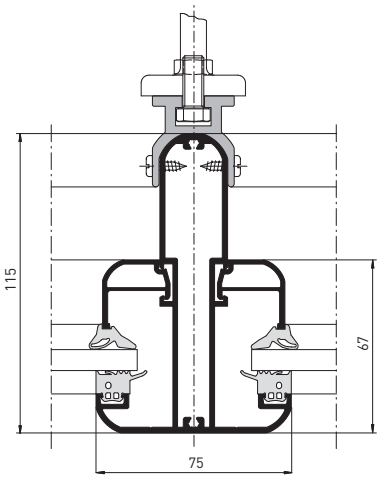

Sparrenprofil mit Sonnenschutzhalter

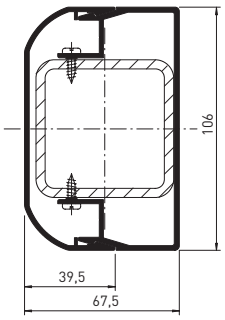

Stützenverkleidung

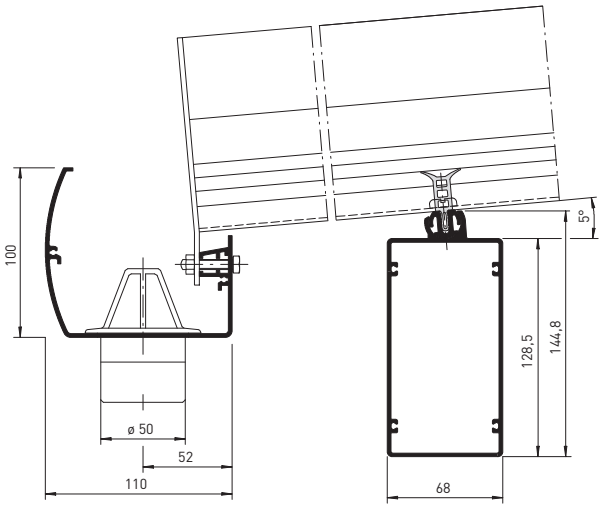

Dachüberstand Stützenbefestigung

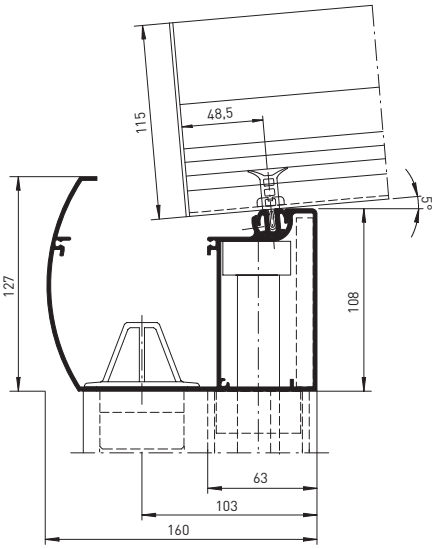

Traufe

SOMMER
Wintergarten·Sommergarten

... draußen und doch drinnen ...

In Neudörfl im Burgenland gibt es österreichweit etwas Einzigartiges – das Sommerdorf. Hier können Sie zu jeder Jahreszeit, bei jedem Wetter von Montag bis Samstag auf 500m² Ausstellungsfläche ein naturgetreues Dorf besichtigen. Wintergärten, Sommergärten, Terrassendächer, Sonnenschutz, Fenster und Türen in allen Variationen – ganz einfach: ganz einfach das komplette Programm von Sommerdorf.

Im Sommerdorf können Sie alles ausprobieren, angreifen, aufmachen, zumachen, sich hineinsetzen, hinausschauen und vor allem jede Menge Informationen und Beratung erhalten.

Winter- & Sommergarten

Terrassendach & Carport

Glasdesign für Balkon, Pool & Garten

Fenster- & Türen Studio

Beschattungs-management

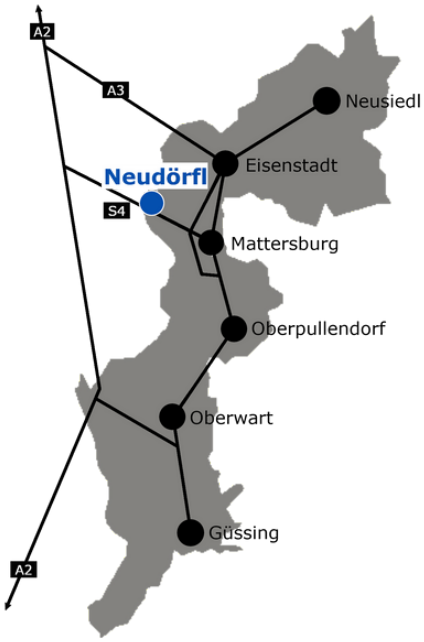

<u>Öffnungszeiten Sommerdorf:</u>

Montag – Donnerstag von 09:00 – 12:00 und von 13:00 – 17:00 Uhr
Freitag von 09:00 - 12:00 Uhr
Außerhalb der Geschäftszeiten Termine nach persönlicher Vereinbarung

7201 Neudörfl, Fabrikgelände 1a ● Tel.: 02622 / 90970 ● Mail: office@sommerdorf.at ● www.sommerdorf.at